használhatják, ha felügyeletet biztosítunk, vagy útmutatással látjuk el őket a berendezés biztonságos használatáról, és megértetjük velük a vele kacsolatos veszélyeket. A gyermekeknek nem szabad játszani ezzel a berendezéssel. A berendezést gyermekek nem tisztíthatják és nem végezhetnek rajta karbantartást felügyelet nélkül.

FELSZERELÉS, HASZNÁLAT ÉS SZABÁLYOZÁS. A levegőztetőt egy száraz és pormentes helyen levő vízszintes felületre kell felállítani. Fontos, hogy a pumpa az akváriumban levő víz szintjénél magasabban legyen elhelyezve, és lebiztosítva a vízbe eséssel szemben. A levegő kimenetre rá kell tolni egy d = 5 mm átmérőjű tömlőt, amely a levegőt az akváriumba vezeti. Ennek a tömlőnek a másik, vízbe merített végére rá kell szerelni egy megfelelő áteresztő képességű levegőkövet, AQUAEL AIR LIGHTS készüléket vagy egy szivacs szűrőt. A pumpa a csatlakozó dugvillájának egy hálózati aljzatba való bedugásával helyezhető üzembe. A pumpa állandó üzemre alkalmas. A levegőztető teljesítményét a levegőztető korpuszán található forgatógombbal lehet szabályozni. Ennek jobbra fordításával – az óramutatók járásának megfelelően – csökken, fordított irányban pedig növekszik a szivattyú teljesítménye. FIGYELEM! A pumpa kimenetét sosem szabad lefojtani/bedugni, mivel ez túlságosan megterheli a membránt, ami annak túl gyors elhasználódását okozhatja.

KARBANTARTÁS. A MINIBOOST a használata során nem igényel semmiféle karbantartást. Azonban tisztítás vagy javítás szükségessége esetén a pumpát feltétlenül le kell választani az elektromos hálózatról, a csatlakozó dugvillának a hálózati aljzatból történő kihúzásával. Külső tisztításhoz puha törlőrongy és enyhe tisztítószer használható. Ha a levegőztető teljesítménye csökkenését, érdemes ellenőrizni, hogy a levegőkő nincs-e eldugulva (ezt algák vagy egyéb szennyezősések okozhatják). Szükséges esetben azt ki kell cserélni. A levegőkő megfelelő áteresztő képességének biztosítása mellett a pumpa általában hosszú ideig működik üzemzavarok nélkül. Azonban szükség esetén a pumpa meg is javítható, a meggyengült vagy megsérült (3) membrán, vagy az egyéb tartalék alkatrészek (2-tól 4-ig) kicserélésével. A pumpa egyszerű felépítésének köszönhetően az egyszerű alkatrészek kicserélését a felhasználó maga is elvégezheti. Először a csappantyú megnyomásával ki kell nyitni az (1) házat, majd ezt követően kicserélni a sérült elemeket. A cserék elvégzése után a pumpát össze kell szerelni fordított sorrendben.

KISELEJTEZÉS ÉS ÚJRAHASZNOSÍTÁS. Az elhasználódott elektromos és elektronikus készüléket a háztartási szemétbe nem szabad kidobni. Az ilyen típusú hulladékok elkülönített gyűjtése és helyes újrahasznosítása hozzájárul a természetes környezet értékeinek védelméhez. A felhasználó felel az elhasznált készüléknek egy speciális gyűjtőhelyre való elviteléért, ahol azt térítésmentesen átveszik. Az ilyen gyűjtőhelyről információ nyerhető a helyi önkormányzati szerveknél vagy az eladás helyén.

GARANCIAFELTÉTELEK. A gyártó a vásárlástól számított 24 hónapos garanciát biztosít. A garancia kiterjed a gyártó hibájából felmerülő meghibásodásokra, azaz a szerelési és anyaghibákra, de nem vonatkozik a felhasználó hibájából keletkezett, a nem megfelelő kezelésből vagy a berendezésnek a rendeltetésétől eltérő más használatából keletkezett meghibásodásokra.
Figyelem: a berendezésen bármilyen változtatás vagy a szétszerelés megkísérlése nem minősül normális használatnak vagy karbantartásnak, és az ilyenek a garancia elvesztését okozzák!
Ha a berendezés működésének helytelenségét észleli, kérjük küldje el a berendezést – az eladó által kitöltött garancialevéllel együtt – a gyártó vagy az eladó címére. A garancia elismerésének feltétele a termeken feltüntetett és a garancialevélre beírt gyártási idők azonossága. Olyan esetben, ha az áru nem felel meg a szerződésnek, a jelen feltételek nem zárják ki, nem korlátozzák és nem függesztik fel a Vevő e tényből adódó jogait.

NL GEBRUIKSAANWIJZING

Geachte dames en heren, wij danken voor de aankoop van ons product. Wij ervan zijn overtuigd dat u tevreden zal worden met de bediening ervan. Om enige problemen verbonden met gebruik ervan te vermijden, vragen wij vooraf deze gebruiksaanwijzing te lezen.

TOEPASSING. De aquarium luchtpomp MINIBOOST betreft een membraanpomp voor het beluchten van het water in het aquarium. Het kan worden gebruikt in combinatie met andere apparaten voor het aquarium, zoals bv. filters. De aanbevolen inhoud van het aquarium dat staat aangegeven in de technische gegevens betreft de maximale inhoud. Echter dankzij de mogelijkheid de prestaties aan te passen is het ook mogelijk de luchtpomp MINIBOOST toe te passen voor kleinere aquariums.

VOORWAARDEN VOOR VEILIG GEBRUIK. Het door U aangekochte toestel is conform de Europese veiligheidsregels uitgevoerd. Voor langdurig en duurzaam gebruik vragen wij met de volgende veiligheidsvoorwaarden kennis te nemen:
1. Het toestel is bestemd voor gebruik alleen in gesloten ruimten en volgens bestemming. Het toestel nooit in water dompelen!
2. Het toestel wordt alleen van elektrisch net met de op het toestel aangegeven nominale spanning gevoed.
3. Het niet verwijderbare voedingskabel mag nooit vervangen worden. Bij beschadiging van de kabel wordt het toestel nutteloos.
4. WAARSCHUWING: Voordat de aquarium- of vijvertoestellen aan onderhoud worden onderworpen de stekker uitnemen of het toestel uitzetten.
5. Het toestel mag door kinderen van minimum 8 jaar en door personen met beperkt lichamelijk, mentaal vermogen en door personen met beperkte ervaring en kennis van het toestel worden gebruikt alleen onder toezicht of na scholing over veilig gebruikt en begrip voor eventueel gevaar. De kinderen mogen niet met het toestel spelen. De kinderen mogen geen reiniging of onderhoud zonder toezicht verrichten.

MONTAGE, GEBRUIK EN REGELING. De pomp dient op een vlakke ondergrond te worden geplaatst in een droge en stofvrije ruimte. Het is van belang dat de pomp zich boven het waterniveau in het aquarium bevindt en tegen vallen in het water wordt beveiligd. Voor de luchtuitlaat dient men gebruik te maken van een slang d = 5 mm voor het toevoeren van lucht naar het aquarium. Op het andere in het water gedompelde leidinguiteinde luchtsteen met gecontroleerde capaciteit, het beluchtingsuiteinde AQUAEL AIR LIGHTS en een schuimfilter monteren. De pomp wordt gestart door de stekker in het stopcontact te stekken. De pomp wordt continu werkt. De prestaties van de pomp kan worden ingesteld met behulp van de draaiknop die te vinden is op de behuizing van de pomp. Door deze knop naar rechts te draaien – in de richting van de wijzers van de klok – worden deze prestaties verminderd en in de andere richting verhoogd. OPGELET! De pompuitlaat nooit stoppen, het zorgt voor overbelasting van het membraan en kan tot vervroegde slijtage leiden.

ONDERHOUD. Tijdens het gebruik van de luchtpomp MINIBOOST dient men hier geen onderhoud aan te plegen. Indien toch reiniging of reparatie nodig worden, dient de pomp van elektrische net absoluut losgekoppeld te worden door de stekker van het stopcontact uit te nemen. Voor reinigen buiten wordt het aanbevolen een zacht doekje met mild reinigingsmiddel te gebruiken. Bij zichtbare verlaagde prestatie controleren of de luchtsteen niet verstopt is (het kan worden veroorzaakte door de algen of andere verontreiniging). Indien nodig vervangen. Indien de juiste prestatie van de luchtsteen wordt verzekerd, werkt de pomp meestal storingsvrij. Indien toch nodig kan de pomp gerepareerd te worden door het beschadigde membraan (3) of andere onderdelen (2 t/m 4) te vervangen. Gezien de pompbehuizing zeer simpel is, kan de gebruiker deze onderdelen zelf er vervangen. Men dient eerst de behuizing te openen (1) door op de vergrendeling te drukken en vervolgens dienen de beschadigde onderdelen te worden vervangen. Na vervanging de pomp in omgekeerde volgorde samenstellen.

DEMONTAGE EN VERWUIDERING. Gooi gebruikte elektronische en elektrische apparatuur niet in de vuilnisbak. Sorteren en het juist verwerken van dit soort afval zorgt ervoor dat het milieu beschermd wordt. De gebruiker is ervoor aansprakelijk om de gebruikte apparatuur af te leveren bij een hiervoor gespecialiseerd verzamelpunt, waar deze gratis in ontvangst wordt genomen. Informatie over deze punten is verkrijgbaar bij de lokale autoriteiten of het verkoopspunt.

GARANTIEVOORWAARDEN. De producent geeft 24 maanden garantie vanaf de datum van aankoop. De garantie geldt binnen de Europese Unie. De garantie dekt uitsluitend beschadigingen die ontstaan zijn door schuld van de producent, d.w.z. materiaaldefecten of montagefouten. Deze omvat geen beschadigingen die ontstaan zijn door schuld van de gebruiker als gevolg van onjuiste behandeling van het apparaat of gebruik in strijd met het doel ervan. Let op: alle pogingen tot bewerking of demontage van het apparaat die niet onder normaal gebruik en onderhoud vallen, zorgt voor verlies van de garantie!
Wanneer u constateert dat het apparaat niet goed werkt, dient u het met het ingevulde garantiebewijs naar het adres van de verkoper of producent te sturen. Voorwaarde voor erkenning van de garantie is het overeenkomen van de productiedatum op het product met de datum op het garantiebewijs. De rechten van de koper die voortvloeien uit discrepantie van het product met de overeenkomst worden niet uitgesloten, beperkt of opgeschort door deze voorwaarden. De garantie beperkt zich uitsluitend tot de reparatie of vervanging van het apparaat zelf. Zij dekt de gevolgen van verlies of vernieling van wat voor andere objecten dan ook niet.

PT MANUAL DE INSTRUÇÕES

Estimados Senhores, obrigado por comprar o nosso produto. Temos a certeza de que os Senhores ficarão satisfeitos ao usá-lo. Para evitar quaisquer problemas relacionados com o seu uso, tenham a gentileza de tomar previamente conhecimento detalhado do manual de instruções que segue.

USO. O oxigenador de aquário MINIBOOST é uma bomba a membrana única que serve para oxigenar a água no aquário. O oxigenador pode cooperar com outros aparelhos de aquário, por exemplo com filtros. A capacidade do aquário aconselhada nos dados técnicos é o valor máximo. Mas graças à possibilidade de ajustar a capacidade, o oxigenador MINIBOOST pode ser usado também em aquários mais pequenos.

CONDIÇÕES DE USO SEGURO. O aparelho que acabam de comprar foi elaborado de harmonia com as atuais normas de segurança vigentes no território da União Europeia. Para assegurar seu uso durável e seguro, por favor leiam as condições de uso seguro a seguir:
1. O aparelho foi adaptado para uso unicamente em locais fechados e unicamente de acordo com a sua destinação. Nunca submergir o aparelho em água!
2. O aparelho pode ser alimentado unicamente através da rede elétrica com voltagem nominal indicada no aparelho.
3. O cabo de alimentação não desligável não pode ser trocado. Caso o cabo ficar denificado, o aparelho torna-se sem proveito.
4. AVISO: Antes de realizar a conservação do aparelho que se encontra no aquário ou na piscina de jardim, retirar o plugue ou desligar o aparelho.
5. Este aparelho poderá ser usado por crianças com idade de pelo menos oito anos e por pessoas com capacidades físicas, mentais ou sensoriais reduzidas ou por pessoas sem experiência ou com poucos conhecimentos do aparelho, caso for garantida a supervisão ou de acordo com o manual de instruções, transmitido, junto com informações sobre os perigos relacionados com o uso do aparelho, por pessoas responsáveis pela sua segurança. Crianças devem ser vigiadas para garantir que não brinquem com o aparelho. A limpeza e conservação do aparelho não deve ser realizada por cianças sem supervisão.

MONTAGEM, USO E REGULAÇÃO. O oxigenador deve ser colocado numa superfície horizontal em um lugar seco e sem poeira. É importante que a bomba seja colocada sem falta além do nível da água no aquário, e protegida para não cair na água. No escape do ar deve-se colocar uma mangueira d = 5 mm, que alimenta o aquário em ar. No outro fim desse cabo, submegido na água, deve-se montar a pedra de arejamento com capacidade verificada, a ponta de arejamento AQUAEL AIR LIGHTS ou um filtro de esponja. A bomba é posta em marcha ao colocar o plugue na tomada da rede. A bomba foi prevista para o trabalho contínuo. A capacidade do oxigenador poderá ser ajustada com a ajuda de um botão que se encontra no corpo do oxigenador. Ao tornar o botão à direita– no sentido horário– diminui-se, e no sentido oposto aumenta-se a capacidade da bomba. ATENÇÃO! Não se deve nunca tampar o escape da bomba, porque aquilo sobrecarrega a membrana, o que pode ocasionar o seu desgaste acelerado.

CONSERVAÇÃO. O oxigenador MINIBOOST não requer nenhuma conservação durante o uso. Porém caso for necessário limpá-las ou repará-las, deve-se com rigor desligar a bomba da rede elétrica, retirando o plugue da tomada da rede. Para a limpeza exterior recomendamos usar um pano macio e um produto de limpeza delicado. Ao perceber a queda da capacidade da bomba, recomendamos verificar se a pedra de arejamento não está entupida (aquilo pode ser ocasionado por algas ou outras impurezas). Caso for necessário, a pedra deverá ser trocada. Ao assegurar a capacidade apropriada da pedra de arejamento, a bomba de arejamento trabalha normalmente sem avarias por muito tempo. Mas caso for necessário, a bomba de arejamento pode ser reparada mediante a troca da membrana enfraquecida ou danificada (3) ou outras peças sobressalentes (2 a 4). Como a estrutura da bomba é simples, o usuário pode trocar essas peças por si próprio. Primeiramente deve-se abrir a armação (1) pressionando o fecho, e depois trocar os elementos danificados. Depois de realizar a mudança, deve-se ajuntar a bomba de arejamento no sentido oposto.

DESMONTAGEM E CASSAÇÃO. O equipamento elétrico e eletrónico usado não deve ser deitado fora no lixo. O selecionamento e a utilização regrada desse tipo de lixo contribui para a proteção do meio ambiente. O usuário é responsável pelo fornecimento do equipamento usado para um ecoponto de coleta especializado, onde ele será aceite gratuitamente. E possível obter informações sobe tal ecoponto junto a autoridades locais ou no local de compra.

CONDIÇÕES DE GARANTIA. O produtor outorga uma garantia pelo período de 24 meses a contar desde a data da compra. A garantia é vigente no território da União Europeia. A garantia abrange unicamente danos ocorridos por culpa do produtor, ou seja defeitos nos materiais ou falhas de montagem, e não abrange danos ocorridos por culpa do usuário, por motivo do mau manejo do equipamento ou do seu uso para fins incompatíveis com sua finalidade. Nota: quaisquer tentativas de adaptação ou desmontagem do equipamento que excedam o seu uso e conservação normais ocasionam a perda da garantia.
Caso se verifique o funcionamento irregular do equipamento, é necessário enviá-lo junto com a ficha de garantia preenchida para o endereço do vendedor ou do produtor. Será condição do reconhecimento da garantia a compatibilidade da data de produção gravada no produto com a data inscrita na ficha de garantia. As presentes condições não excluem, não limitam nem suspendem os direitos do comprador que resultam da incompatibilidade da mercadoria com o contrato. A garantia será limitada exclusivamente à reparação ou substituição do próprio aparelho. Não abrange efeitos da perda ou da danificação de quaisquer outros objetos.

RO INSTRUCȚIUNI DE FOLOSIRE

Va multumim ca ati achiziionat acest produs. Sperăm ca veti fi multumiti de performantele acestuia. Inainte de a pune in functiune acest aparat va rugam cititi cu atentie acest manual de instructiuni pentru a evita posibilele probleme.

APLICARE. Aeratorul pentru acvariu MINIBOOST este o pompă cu evacuare cu diafragmă care servește pentru aerarea apei din acvariu. Este compatibil cu alte dispozitive pentru acvariu, de ex., cu filtre. Randamentul rezervorului recomandat în datele tehnice este valoare maximală. Totuşi datorită posibilităţii de control al eficienţei, aeratorul MINIBOOST poate fi, de asemenea, folosit pentru acvarii mai mici.

INSTRUCTIUNI DE SIGURANTA. Acest aparat a fost fabricat in conformitate cu standardele de siguranta aprobate de U.E. Pentru a asigura functiunea in siguranta si o durata de viata mai lunga pentru aparatul dvs, cititi si respectati urmatoarele reguli de siguranta:
1. Acest aparat trebuie utilizat exclusiv in scopul in care a fost creat si numai pentru interior. Niciodata nu scufundati aparatul in apa.
2. Aparatul trebuie conectat la un sistem de energie electrica corespunzator, conform indicatiilor de pe aparat.
3. Cablul de alimentare nedetasabil, nu poate fi inlocuit. Daca este deteriorat, aparatul trebuie aruncat si inlocuit.
4. Atentie! Inainte de a efectua manevre de intretinere ale aparatelor aflate in acvariu sau in iazuri de gradina, deconectati-le sau inchideti-le.
5. Aparatul nu este destinat utilizarii de persoane (inclusiv copii) cu capacitati fizice, senzoriale şi mentale reduse sau lipsite de experienta si cunoastere, doar daca ei au primit instructiuni cu privire la utilizare aparatului de catre o persoana responsabila de siguranta sa. Copii ar trebui supravegheati pentru a va asigura ca nu se joaca cu aparatul.

ASAMBLARE. Aeratorul trebuie amplasat pe o suprafaţă uscată şi fără praf. Este important ca pompa să fie plasată deasupra nivelului apei din acvariu şi protejată de căderea în apă. În orificiul de evacuare a aerului trebuie fixat un furtun d = 5 mm, care furnizează aer acvariului. Pe al doilea capăt, cel cufundat în apă, trebuie fixată piatra de aerare cu capacitate dovedită, capăt de aerare AQUAEL AIR LIGHTS sau filtru de burete. Pompa este activată prin introducerea ştecherul în priză. Pompa este prevăzută pentru funcţionare continuă. Randamentul aeratorului poate fi reglat cu ajutorul butonului care este localizat pe corpul aeratorului. Prin rotirea butonului spre dreapta – în direcţia acelor de ceasornic – scade şi creşte randamentul pompei. NOTĂ! Nu blocaţi orificiul de ieşire al pompei, deoarece acest.

INTRETINERE. Aeratorul MINIBOOST nu necesită mentenanţă în timpul utilizării. În cazul unei astfel de necesitati, inainte de orice curatare sau reparatie, deconectati neaparat pompa de la reteaua de energie electrica, tragand cablul din priza. Pentru a curata exteriorul pompei, este recomandata folosirea unei carpe moi si a unui agent de curatare delicat. Cand debitul aerului scade considerabil se recomanda sa verificati daca piatra de aer nu este infundata (algele si alte impuritati provoaca infundarea acesteia). In acest caz, inlocuiti piatra de aer. De obicei, pompa functioneaza fara eroare pentru lung timp, daca este furnizata o piatra de aer permeabila. Daca exista o astfel de necesitate pompa poate fi reparata prin inlocuirea diafragme stiate sau deteriorate (3) sau a altor piese de schimb (de la 2 la 4). Spre deosebire de pompa simpla, utilizatorul poate inlocui el insusi piesele. In primul rând trebuie deschisă carcasa (1) prin apăsareape seringă, apoi trebuie inlocuite elementele defecte. Dupa efectuarea inlocuirii, pompa ar trebui sa fie asamblata in ordine inversa.

DEZASAMBLARE SI DEPOZITARE. Este interzisa dispunerea de echipamente electrice uzate intr-un cos de gunoi. Izolarea si utilizarea corespunzatoare a acestui tip de deseuri duce la conservarea resurselor naturale, a mediului si permite evitarea influentei negative asupra sanatatii, cauzata de manipularea necorespunzatoare a deseurilor. Utilizatorul este responsabil pentru livrarea de produse utilizate la un punct de colectare de specialitate in cazul in care acesta va fi acceptat gratuit. Pentru a obtine informatii despre o astfel de facilitate puteti apela la autoritatile locale. A nu se lasa la indemana copiilor.

CONDIȚII DE GARANȚIE. Oferim o garanție pentru o perioadă de 24 luni de la data achiziționării. Această garanție se aplică în Uniunea Europeană. Garanția acoperă numai daunele cauzate de vina producătorului, care este defect în erori materiale sau de asamblare, şi nu acoperă daunele cauzate de utilizator, ca urmare a manipulării necorespunzătoare a dispozitivului sau folosi pentru alte scopuri decât utilizarea prevăzută. ATENȚIE: orice încercare de modificare sau îndepărtarea a aparatului dincolo de sfera de utilizare normală şi întreţinere duce la pierderea garanției!
In caz de defecțiuni trebuie să fie trimise, împreună cu certificatul de garanție completat la adresa de vânzător sau producător. În scopul de a recunoaşte o garanţie de compatibilitate data de producţie tipărită pe produs cu data înscrisă pe certificatul de garanţie. Aceşti termeni şi condiţii nu exclud, limitează sau suspendă drepturile cumpărătorului care rezultă din neconformitatea mărfii cu contractul. Garanţia este limitată la repararea sau înlocuirea unităţii în sine. Aceasta nu include efectele de pierdere sau deteriorare a altor obiecte.

SE BRUKSANVISNING

Bäste kund, tack för att du köpt vår produkt. Vi är övertygade om att du kommer att vara nöjd med dess funktion. För att undvika eventuella problem i samband med användningen ber vi om att först ta del av följande bruksanvisning.

ANVÄNDNINGSOMRÅDE. Akvarieluftare MINIBOOST är en membranpump med enkelt utlopp som används för syresättning av akvarievatten. Kan användas med annan akvarieutrustning, t.ex. filter. Rekommenderat volym som anges i tekniska data anger maxvärdet. Tack vare effektjustering kan akvarieluftare MINIBOOST användas också till mindre akvarium.

VILLKOR FÖR SÄKER ANVÄNDNING. Den inköpta av Er apparaten har tillverkats i enlighet med gällande säkerhetsnormer inom EU. För en långsiktig och säker användning, vänligen läs följande säkerhetsföreskrifter:
1. Apparaten är enbart avsedd för inomhusbruk och endast för det avsedda ändamålet. Apparaten får aldrig sänkas ner i vatten!
2. Apparaten kan endast anslutas till elnät med samma nominella spänning som anges på apparaten.
3. Nätsladden kan inte bytas ut. Om sladden skadas blir apparaten oanvändbar.
4. VARNING: Dra ur sladden eller stäng av utrustningen innan underhållet av apparaten i akvariet eller i trädgårdspoolen påbörjas.
5. Apparaten kan användas av barn från 8 år samt av personer med nedsatt fysisk eller mental förmåga och personer utan erfarenhet och kunskap om apparaten om det säkerställs handledning eller instruktioner beträffande säker användning av apparaten och att säkerhetsriskerna är införstådda. Var uppmärksam på att barn inte leker med apparaten. Rengöring och underhåll bör inte utföras av ban utan tillsyn.

INSTALLATION, DRIFT OCH JUSTERING. Dupa efectuarea inlocuirii, pompa ar trebui sa fie asamblata in ordine inversa. Det är viktigt att pumpen är placerat ovanför vattenytan i akvariet och säkrat mot att falla ner i vattnet. Slangen d = 5 mm som leder luften till akvarium ska träs på luftutloppet. På den andra änden av slangen som är nedsänkt i vattnet bör man montera luftsten med känd kapacitet, luftutloppet AQUAEL AIR LIGHTS eller svampfilter. Pumpen startas genom att sätta in stickkontakten i uttaget. Pumpen är avsedd för kontinuerlig drift. Akvarieluftarens effekt kan justeras med hjälp av ratten som sitter på höljet. Genom att vrida ratten till höger – medurs – minskas pumpens effekt och i motsatt riktning ökas.
OBS! Pumpens utlopp får aldrig sättas igen, eftersom det överbelastar membran och kan leda till ökad förslitning.

UNDERHÅLL. Akvarieluftare MINIBOOST kräver inte något underhåll vid användning. Men vid behöv av rengöring eller reparation måste pumpen kopplas bort från elnätet genom att kontakten dras ur vägguttaget. För utvändig rengöring rekommenderas mjuk trasa och ett milt rengöringsmedel. Vid märkbar prestandanedgång bör man kontrollera ifall luftstenen inte är igensatt (det kan orsakas av alger eller andra föroreningar). Vid behov bör den bytas ut. Säkerställer man att luftstenen har tillräcklig kapacitet så fungerar oftast pumpen felfritt under en lång tid. Men vid behov kan pumpen repareras genom byte av skadad eller försvagad membran (3) eller andra delar (2 till 4). Tack vare den enkla pumpkonstruktionen kan man byta dessa delar på egen hand. Öppna först hölje (1) genom att trycka på spärrknappen och byt ut sedan skadade delar. Efter bytet sätts pumpen ihop i omvänd ordning.

NEDMONTERING OCH KASSERING. Det är förbjudet att kassera använd elektrisk eller elektronisk utrustning i en soptunna. Sortering och korrekt användning av denna typ av avfall leder till bevaring av naturens resurser och undvikande av negativ påverkan på hälsan, som annars kan äventyras av inkorrekt avfallshantering.
Användaren är ansvarig för att leverera den använda produkten till en specialiserad samlingspunkt där den kan tas emot gratis. Information om sådan inrättning kan fås från lokala myndigheter, eller genom att kontakta antingen säljaren eller tillverkarens service.

GARANTIVILLKOR. Tillverkaren lämnar garanti i 24 månader räknat från köpdatumet. Garantin täcker defekter som orsakats av fel i tillverkningen, t.ex. defekt material eller felaktigt utförande. Den täcker inte mekaniska eller några andra skador som orsakats av inkorrekt användning eller konstruktionsändringar som utförts av användaren. Vid krav under denna garanti, vänligen skicka in garantisedeln med säljarens stämpel tillsammans med den skadade pumpen till tillverkarens eller distributörens adress. En förutsättning för att garantin ska gälla är att tillverkningsdatumet som är stämplat på pumphuvudet överensstämmer med tillverkningsdatumet på garantisedeln.

SK NÁVOD NA OBSLUHU

Vážení zákazníci, ďakujeme za kúpu nášho výrobku. Sme presvedčení, že budete spokojní s jeho obsluhou. Aby ste sa vyhli akýmkoľvek problémom spojeným s jeho prevádzkovaním, pozorne sa oboznámte s týmto návodom.

POUŽITIE. Prevzdušňovač do akvária MINIBOOST je membránové čerpadlo, ktoré slúži na prevzdušňovanie vody v akvárii. Môže spolupracovať s inými akváriovými zariadeniami, napr. s filtrami. Objem akvária uvádzaný v technických údajoch je maximálna hodnota. Vďaka možnosti nastavenia výkonu je však možné prevzdušňovať MINIBOOST používať tiež v menších akváriách.

PODMIENKY BEZPEČNEJ PREVÁDZKY. Vami kúpené zariadenie bolo vyrobené v súlade s aktuálnymi bezpečnostnými normami platnými na území Európskej únie. Pre jeho dlhodobé a bezpečné používanie Vás prosíme, aby ste sa oboznámili s nižšie uvedenými bezpečnostnými pokynmi:
1. Zariadenie je prispôsobené na prevádzku len v zatvorených miestnostiach a výlučne v súlade s jeho určením. Nikdy neponárajte zariadenie do vody!
2. Zariadenie sa môže napájať len z elektrickej siete s menovitým napätím, ktoré je uvedené na zariadení.
3. Pevná privodná šnúra sa nemôže vymieňať. Ak sa šnúra poškodí, zariadenie sa nesmie používať.
4. VÝSTRAHA: Pred údržbou príslušenstva, ktoré je v akvárii alebo v záhradnom bazéne, vytiahnite zástrčku alebo vypnite zariadenie.
5. Toto zariadenie sa môže používať deťmi vo veku min. 8 rokov a osobami s obmedzenými fyzickými a duševnými schopnosťami ako aj osobami bez skúsenosti s obsluhou zariadenia v prípade, že bude zabezpečený dohľad alebo zrozumiteľné zaučenie v rozsahu bezpečného prevádzkovania zariadenia a spojených s tým rizík. Deti sa nesmú hrať so zariadením. Deti bez dohľadu nesmú čistiť ani vykonávať údržbu zariadenia.

MONTÁŽ, PREVÁDZKA A REGULÁCIA. Prevzdušňovač postavte na vodorovný povrch na suchom a zbavenom prachu mieste. Je dôležité, aby čerpadlo bolo umiestnené nad hladinou vody v akvárii a aby bolo zaistené proti pádu do vody. Na vývod vzduchu nasuňte hadičku d = 5 mm, ktorá bude privádzať vzduch do akvária. Na druhý koniec, ponorený do vody, pripevnite prevzdušňovací kameň s vhodným prietokom, prevzdušňovací nástavec AQUAEL AIR LIGHTS alebo špongiový filter. Čerpadlo sa zapína zasunutím zástrčky do sieťovej zásuvky. Čerpadlo môže pracovať nepretržite. Výkon prevzdušňovača môžete regulovať pomocou otočného prepínača, ktorý sa nachádza na telese prevzdušňovača. Otočením prepínača doprava – v smere pohybu hodinových ručičiek – znižujete a v opačnom smere – zvyšujete výkon čerpadla. POZOR! Nikdy sa nesmie zapchať vývod vzduchu z čerpadla, pretože to značne zaťažuje membránu, čo môže viesť k jej rýchlejšiemu opotrebovaniu.

ÚDRŽBA. Prevzdušňovač MINIBOOST si nevyžaduje počas prevádzky žiadnu údržbu. V prípade potreby vyčistenia alebo opravy je nutné bezpodmienečne odpojiť čerpadlo od elektrickej siete a to vytiahnutím zástrčky zo zásuvky. Na čistenie zvonku sa odporúča používať mäkkú prachovku a jemný čistiaci prostriedok. V prípade výrazného poklesu výkonu skontrolujte, či nie je prevzdušňovací kameň upchatý (môžu to spôsobiť riasy alebo iné nečistoty). V prípade potreby ho vymeňte. Pri zabezpečenom primeranom prietoku prevzdušňovacieho kameňa čerpadlo obyčajne funguje bez porúch po dlhú dobu. V prípade potreby však môžete čerpadlo opraviť výmenou opotrebovanej alebo poškodenej membrány (3) alebo iných náhradných dielov (2 do 4). Vďaka jednoduchej konštrukcii čerpadla ich môže užívateľ vymeniť sám. Najprv je potrebné otvoriť kryt (1) pritlačením západky a potom vymeniť poškodené prvky. Po výmene zložte čerpadlo v opačnom poradí.

DEMONTÁŽ A LIKVIDÁCIA. Opotrebované elektrické a elektronické zariadenie sa nesmie vyhadzovať do odpadkov. Selektovanie a správne zúžitkovanie odpadov tohto typu sa pričiňuje na ochranu prírodného prostredia. Užívateľ je zodpovedný za doručenie opotrebovaného zariadenia do špecializovaného miesta zberu, kde bude zariadenie prijaté bezplatne. Informácie o takomto mieste sú na miestnom úrade, alebo sa môžete informovať v mieste predaja, prípadne v servise výrobcu.

PODMIENKY ZÁRUKY. Výrobca udeľuje záruku na dobu 24 mesiacov, počítajúc odo dňa zakúpenia. Záruka sa vzťahuje na poškodenia vzniklé z viny výrobcu, tzn. vady materiálu alebo montážne chyby. Záruka sa nevzťahuje na poškodenia vzniklé z viny užívateľa z dôvodu nesprávneho zaobchádzania so zariadením alebo používaním zariadenia na účely nezhodné s jeho určením. Pozor: akýkoľvek pokus o úpravy alebo demontáž zariadenia mimo rámec jeho normálneho používania a údržby spôsobuje stratu záruky!
Za účelom opravy treba poslať zariadenie spolu s vyplneným záručným listom predávajúcim na adresu výrobcu alebo distribútera, či predajcu. Podmienkou uznania záruky je zhodnosť dátumu výroby vytlačeným na telese čerpadla s dátumom vytlačeným v záručnom liste. Tieto podmienky nevylučujú, neobmedzujú ani neodkladajú práva kupujúceho vyplývajúcich z nezrovnalosti tovaru s dohodou.
Záruka sa obmedzuje výhradne na opravu alebo výmenu samotného zariadenia. Nezahŕňuje dôsledky stratenia alebo zničenia akýchkoľvek iných objektov.

GUARANTEE CARD • KARTA GWARANCYJNA
GARANTIESCHEIN • FICHE DE GARANTIE
ГАРАНТИЙНЫЙ ЛИСТ • **HOJA DE GARANTÍA**
GARANZIA • ГАРАНЦИОННА КАРТА
ZÁRUČNÍ LIST • ΕΓΓΥΗΣΗ • **JAMSTVENI LIST**
GARANCIALAP • GARANTIEBEWIJS
FICHA DE GARANTIA • GARANȚIE
GARANTIKORT • ZÁRUČNÝ LIST

Date of production • Data produkcji • Herstellungsdatum • Date de production
Дата изготовления • Fecha de fabricación • Data di produzione • Дата на производство
Datum výroby • Ημερομηνία παραγωγής • Datum proizvodnje • Gyártás dátuma • Productiedatum
Data de produção • Data produceri • Tillverkningsdatum • Dátum výroby

Date of selling • Data sprzedaży • Verkaufsdatum • Date de vente • Дата продажи • Fecha de venta
Data vendita • Дата на продажба • Datum prodeje • Ημερομηνία πώλησης • Datum prodaje • Eladás dátuma
Verkoopdatum • Data de venda • Data vânzării • Försäljningsdatum • Dátum predaja

Stamp & signature of seller • Stempel i podpis sprzedawcy • Stempel und Unterschrift des Händlers
Cachet et signature du vendur • Штемпель и подпись продавца • Sello y firma del vendedor
Timbro e firma del venditore • Печат и подпис на продавача • Razítko a podpis prodejce
Σφραγίδα και υπογραφή του πωλητή • Peat i potpis prodavca • Az eladó pecséttje és aláírása
Stempel en handtekening van de verkoper • Carimbo e assinatura do vendedor
Ștampila și semnătura vânzătorului • Säljares stämpel och namnteckning • Pečiatka a podpis predajcu

CLIENT REMARKS • UWAGI KLIENTA • BEMERKUNGEN DES KUNDEN • REMARQUES DU CLIENT
ЗАМЕЧАНИЯ КЛИЕНТА • COMENTARIOS DEL CLIENTE • COMMENTI DEL CLIENTE
ЗАБЕЛЕЖКИ НА КЛИЕНТА • POZNÁMKY ZÁKAZNÍKA • ΠΑΡΑΤΗΡΗΣΕΙΣ ΠΕΛΑΤΗ • NAPOMENE KLIJENTA
A FELHASZNÁLÓ MEGJEGYZÉSEI • OPMERKING VAN DE KLANT • OBSERVAȚIILE CLIENTULUI • KUNDANMÄRKNINGAR • POZNÁMKY ZÁKAZNÍKA
Defect description: • Opis usterki: • Beschreibung des Fehlers: • Description du défaut:
Описание неисправности: • Descripción de avería: • Descrizione del guasto: • Описание на повредата:
Popis závady: • Περιγραφή της βλάβης: • Opis mane: • A hiba leírása: • Beschrijving van het defect:
Descrição da falha: • Descrierea defecțiunii: • Felbeskrivning: • Popis poruchy:

Gwarancja jest udzielana na okres dwóch lat od daty sprzedaży i obowiązuje na terenie Unii Europejskiej.

AQUAEL®

MINIBOOST

CE EAC

GB PL DE FR RU ES IT BG CZ GR HR HU NL PT RO SE SK

AQUAEL Sp. z o. o.
16-400 Suwałki, Dubowo II 35, Poland
www.aquael.com, e-mail: service@aquael.com

A / MULTI-2 / 2018-08-28

SPECIFICATIONS • DANE TECHNICZNE • TECHNISCHE ANGABEN • CARACTÉRISTIQUES • ТЕХНИЧЕСКИЕ ХАРАКТЕРИСТИКИ • DATOS TÉCNICOS • SPECIFICHE TECNICHE • ТЕХНИЧЕСКИ ДАННИ • TECHNICKÉ ÚDAJE • TEXNIKA ΣΤΟΙΧΕΙΑ • TEHNIČKI PODACI • MŰSZAKI ADATOK • TECHNISCHE GEGEVENS • DADOS TÉCNICOS • DATE TEHNICE • TEKNISKA DATA • TECHNICKÉ ÚDAJE

Type • Typ • Typ • Type • Модель • Tipo • Typo • Тип Typ • Tůmoc • Typ • Tipus • Type • Tipo • Typ • Typ • Typ		MINIBOOST 100	MINIBOOST 200
Voltage • Napięcie • Spannung • Voltage • Напряжение Tensión • Tensione • Напряжение • Napětí Τάση • Napon • Feszültség • Spanning Voltagem • Tensiune • Spänning • Napätie	V В	220÷240	220÷240
Frequency • Częstotliwość • Frequenz • Fréquence • Частота Frecuencia • Frequenza • Частота • Kmitočet Συχνότητα • Frekvence • Frekvencia • Frekvenca • Frequentie Frequência • Frecvență • Frekvens • Frekvencia	Hz Гц	50	50
Power • Moc • Leistung • Puissance • Мощность Potencia • Potenza • Мощност • Výkon Ισχύ • Snaga • Teljesítmény felvétel • Vermogen Potência • Putere • Effekt • Výkon	W Вт	1,8	2,4
Maximum pump capacity • Max wydatek Max Umwälzvolumen • Débit max Максимальная пропускная способность • Caudal máx. Portata massima • Макс. капацитет Max. intenzita průtoku • Μέγιστη δαπάνη Maks potrošnja • Maximális fúvóteljesítmény Max. opbrengst • Gasto máximo • Max consum Max prestanda • Max. čerpacie množstvo	l/h л/ч l/h	100	2x100
Maximum tank capacity • Max pojemność akwarium Max Füllung des Aquarium • Capacité maximale de réservoir Максимальный объем аквариума Capacidad máx. de pecera • Capacità massima dell'acquario Макс. вместимост на аквариума • Max. kapacita akvária Μέγιστη χωρητικότητα ενάριου Maks zapremina akvarijuma • Maximális akvárium térfogat Max. aquariuminhoud • Capacidade máxima do aquário Max capacitateacvariu • Max akvarievolym Max. objem akvária	l л	100	200
Number of outlets • Ilość wylotów • Anzahl der Ausläufe Nombre de sorties • Количество выходов • Cantidad de toberas Numero di punti di scarico • Брой изходящи отвори Počet výstupů • Πλοότητα στομίων • Količina ulaza Kimenetek száma • Aantal uitlaten • Número de escapes Numărul de supape • Antal utlopp • Počet vývodov		1	1
Adjustable pump capacity • Regulacja wydatku Einstellung des Umwälzvolumens • Réglage du débit Регулировка производительности • Ajuste de caudal • Regolazione Регулиране на капацитета • Seřízení intenzity průtoku Ρύθμιση δαπάνης • Regulacija potrošnje • Teljesítmény szabályozás Regeling opbrengst • Ajustamento do gasto • Reglareconsum Prestandajustering • Regulácia výkonu		√	√
Mass • Masa • Gewicht • Poids • Масса • Peso • Massa • Maca Hmotnost • Μάζα • Masa • Tömeg • Gewicht • Massa • Masa Vikt • Hmotnost	g г γρ.	163	238

LIST OF PARTS • WYKAZ CZĘŚCI • BAUTEILLISTE • LISTE DES PIÈCES • ПЕРЕЧЕНЬ ЭЛЕМЕНТОВ • ÍNDICE DE PIEZAS • ELENCO DELLE PARTI • СПИСЪК НА ЧАСТИТЕ • SEZNAM SOUČÁSTÍ • ΚΑΤΑΛΟΓΟΣ ΕΞΑΡΤΗΜΑΤΩΝ • SPISAK DJELOVA • ALKATRÉSZ JEGYZÉK • ONDERDELENOVERZICHT • LISTA DE PEÇAS • LISTA COMPONENTELOR • INGÅNDE DELAR • ZOZNAM ČASTÍ

	Part • Nazwa • Bezeichnung • Nom d'élément • Название • Nombre • Nome • Наименование • Název • Ονομασία • Naziv • Megnevezés • Benaming • Nome • Denumirea • Namn • Názov
1	Housing • Obudowa • Gehäuse • Corps • Крышка • Carcasa • Scatola • Корпус • Kryt • Περίβλημα • Kućište • Fedél • Behuizing • Caixa • Carcasa • Hölje • Veneer
2	Lever, complete • Dźwignia kompletna • Hebevorrichtung Komplettsatz • Levier complet • Рычаг, комплект • Palanca completa • Leva completa • Лост комплект • Úplná páka • Πλήρης μοχλός • Poluga kompletna • Komplett emeltyű • Handgreep compleet • Alavanca completa • Pârghiacompletă • Komplett hävarm • Páka – komplet
3	Membrane • Membrana • Membrane • Membrane • Мембрана • Membrana • Membrana • Мембрана • Membrána • Μεμβράνη • Membrana • Membrán • Membraan • Membrana • Membranä • Membran • Membrána
4	Valves enclosure, complete • Korpus zaworów komplet. • Ventilgruppe Kompletts atz • L'ensemble de corps de vanne • Корпус вентилей, комплект • Carcasa de válvulas compl. • Il corpo delle valvole completo • Корпус на клапаните комплект • Těleso úplných ventilů • Σκελετός βαλβίδων set • Korpus ventila kompl. • Komplett sjeteg kutar • Kłepłuis compleet • Corpo das válvulas completo • Sertarelevelilorcompl. • Komplett ventilhus • Teleso ventilov – komplet
5	Base • Podstawa • Fuß • Base • Основание • Base • Base • Основа • Podstavec • Βάση • Podloga • Alaptest • Basis • Base • Suport bază • Basen • Podstavec
6	Electromagnet • Elektromagnes • Elektromagnet • Electro-aimant • Электромагнит • Electroimán • Elettromagnete • Енектромагнит • Elektromagnet • Ηλεκτρομαγνήτης • Elektromagnet • Elektromágnes • Electromagneet • Eletroimã • Electromagnet • Elektromagnet • Elektromagnet
7	Capacity regulator • Regulator wydajności • Leistungsregler • Régulateur de débit • Регулятор производительности • Regulador de rendimiento • Regolatore di prestazioni • Регулатор на работа • Regulátor výkonu • Ρυθμιστής παροχών/κατάτμισης • Regulatora kapaciteta • Teljesítmény szabályozó • Prestatie-regelaar • Ajustador de capacidade • Regulator de randament • Effektjustering • Regulátor výkonu

MINIBOOST 100

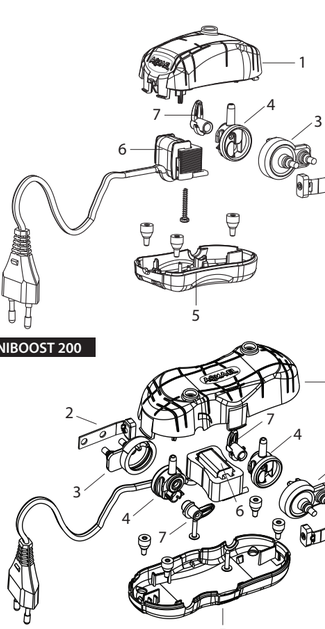

MINIBOOST 200

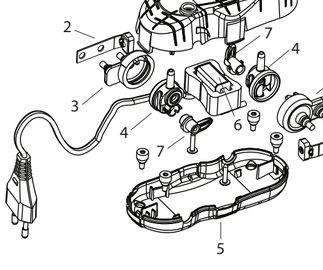

GB USER MANUAL

Thank you for purchasing our product. We are confident that you will be satisfied with its operation. Prior to using the device, please read carefully the following instructions to avoid any possible problems.

DESIGNATION. The MINIBOOST aquarium aerator is a diaphragm pump designed for aerating water in an aquarium. It can also be used with other aquarium devices, e.g. filters. The recommended tank capacity specified in the technical data is the maximum value. However, being equipped with a capacity regulator, the MINIBOOST aerator is also suitable for smaller tanks.

SAFETY PRECAUTIONS. The device has been manufactured in full accordance with the currently binding EU safety standards. To ensure safe operation and a long lifecycle of this product, carefully read the following safety rules:

1. The device is meant for use exclusively for the intended purpose and indoors only. Never immerse the device in water!
2. The device should only be connected to the mains system whose rated voltage corresponds to that indicated on the device.
3. The non-detachable power supply cord is not replaceable. If the cord is damaged, thedevice must be discarded.
4. CAUTION: Before performing maintenance on a device placed in an aquarium or garden pond, unplug or turn off the device.
5. This device can be operated by children who are at least eight years of age, by persons with reduced physical or mental capabilities or persons with no prior experience with the device only under supervision or following aninstruction on the safe operation of the device to ensure that the person is aware of any associated risks. The device is not a child's toy! Do not let children to clean or perform maintenance on the device without supervision.

ASSEMBLY, OPERATION AND REGULATION. Place the aerator on a horizontal surface in a dry, dust-free place. Make sure that the pump is positioned above the water level and that it is secured against falling into the water. Pull a ø = 5mm tube on the air outlet of the pump. This tube will be used to supply air to the tank. Attach an air diffuser with a proven capacity, an AQUAEL AIR LIGHTS aerator, or a sponge filter to the other end of the hose,immersed in water. To start up the pump, inserting the plug into the power outlet. The device is fit for non-stop operation. Use the knob located on the body of the device to regulate capacity. Turn the knob to the right (in a clockwise direction) to decrease the pump capacity. Turn the knob in a counter-clockwise direction to increase the pump capacity. CAUTION! Never obstruct the outlet of the pump, as this causes a significant overloading of the membrane, which may result in accelerated wear.

MAINTENANCE. The MINIBOOST aerator requires no maintenance during operation. If there is a need to clean or repair the device, disconnectit from the mains by pulling the plug out of the socket before performing maintenance. Use a soft cloth and mild detergent to clean the outside of the device. In the event of a noticeable drop in performance, check whether the air diffusor is clogged with algae or other pollutants. If necessary, replace it. In general, if the throughput capacity of the air diffusor is adequate, the pump will operate properly for a long period of time. If necessary, however, the pump can be repaired by replacing a damaged or weakened membrane (3) or other parts (2 to 4). Due to the simple design of the pump, you can replace these parts on your own. First, press the clasp to open the housing (1). Next, replace the defective components. Reassemble the pump in reverse order.

DISASSEMBLY AND DISPOSAL. It is forbidden to dispose of used electric and electrical equipment in a trash bin. Segregating and proper utilization of this kind of waste leads to conserving the resources of natural environment The user is responsible for delivering the used product to a specialized collection point where it will be accepted free of charge. You can obtain information about such a facility at the local authorities at the product seller.

GUARANTEE CONDITIONS. The manufacturer grants a 24 month guarantee beginning on the date of purchase. The guarantee covers defects arising from manufacturer fault i.e. defective materials or assembly errors. It does not cover damage due to user's fault caused by improper handling of the device or using the device for purposes discordant its destination. Attention: any modification or disassembly attempt exceeding normal usage and maintenance cause the guarantee void. In case of noticing improper operation of the device send it with filled out warranty card to the manufacturer or distributor address. The conformity of the production date stamped on the product and written in the guarantee card is a prerequisite for accepting the guarantee. The following warranty conditions do not exclude, limit or suspend user's rights derived from discrepancy of the merchandise with the agreement. The guarantee is limited to repair or replacement of the unit only and does not cover consequential loss or damage to animate or inanimate objects.

PL INSTRUKCJA OBSŁUGI

Szanowni Państwo, dziękujemy za zakup naszego produktu. Jesteśmy przekonani, że będą Państwo usatysfakcjonowani z jego obsługi. Aby uniknąć jakichkolwiek problemów związanych z jego użytkowaniem prosimy o uprzednie uważne zapoznanie się z poniższą instrukcją.

ZASTOSOWANIE. Napowietrzacz akwariowy MINIBOOST jest pompą membranową służącą do napowietrzania wody w akwarium. Może współpracować z innymi urządzeniami akwariowymi, np. filtrami. Zalecana w danych technicznych pojemność akwarium jest wartością maksymalną. Jednak dzięki możliwości regulacji wydajności, napowietrzacz MINIBOOST można stosować również do mniejszych akwariów.

WARUNKI BEZPIECZNEGO UŻYTKOWANIA. Zakupione przez Państwa urządzenie zostało wykonane zgodnie z aktualnymi normami bezpieczeństwa obowiązującymi na terenie Unii Europejskiej. Dla jego długotrwałego i bezpiecznego użytkowania prosimy o zapoznanie się z poniższymi warunkami bezpieczeństwa:

1. Urządzenie przystosowane jest do użytkowania tylko w pomieszczeniach zamkniętych i wyłącznie zgodnie z przeznaczeniem.
2. Urządzenie może być zasilane wyłącznie z sieci elektrycznej o napięciu znamionowym podanym na urządzeniu.
3. Przewód zasilający nieodłączalny nie może być wymieniony. Jeżeli przewód ulegnie uszkodzeniu, sprzęt staje się bezużyteczny.
4. OSTRZEŻENIE: Przed wykonywaniem konserwacji sprzętu znajdującego się w akwarium lub w basenie ogrodowym wyjąć wtyczkę lub wyłączyć sprzęt.
5. Niniejszy sprzęt może być użytkowany przez dzieci w wieku co najmniej 8 lat i przez osoby o obniżonych możliwościach fizycznych, umysłowych i osoby o braku doświadczenia i znajomości sprzętu, jeżeli zapewniony zostanie nadzór lub instruktaż odnośnie do użytkowania sprzętu w bezpieczny sposób i zrozumiałe związane z tym zagrożenia. Dzieci nie powinny bawić się sprzętem. Nie powinno być wykonywane czyszczenie i konserwacja sprzętu przez dzieci bez nadzoru.

MONTAŻ, UŻYTKOWANIE I REGULACJA. Napowietrzacz należy postawić na poziomej powierzchni w miejscu suchym i bez kurzu. Ważne jest, żeby pompka koniecznie umieszczona była powyżej poziomu wody w akwarium, i zabezpieczona przed wpadnięciem do wody. Na wylot pomp wlot zasilający nasuwać wężyk d = 5 mm, doprowadzający powietrze do akwarium. Na drugim, zanurzonym w wodzie końcu tego wężyka należy zamontować kamień powietrzny o sprawdzonej przepustowości, końcówkę napowietrzającą AQUAEL AIR LIGHTS lub filtr gąbkowy. Pompę uruchamiasz się przez wsunięcie wtyczki do gniazda sieciowego. Pompka przewidziana jest do pracy ciągłej. Wydajność napowietrzacza można regulować przy pomocy pokrętła znajdującego się na korpusie napowietrzacza. Obracając tym pokrętłem w prawo – zgodnie z kierunkiem ruchu wskazówek zegara – zmniejsza się, a w odwrotnym zwiększa wydajność pompki. UWAGA! Nigdy nie należy zatykać wylotu pompki, ponieważ mocno przeciąża to membranę, co może doprowadzić do jej przyspieszonego zużycia.

KONSERWACJA. Napowietrzacz MINIBOOST w trakcie użytkowania nie wymaga żadnej konserwacji. Jednak w razie konieczności czyszczenia albo naprawy, należy bezwzględnie odłączyć pompkę od sieci elektrycznej, wyciągając wtyczkę z gniazdka. Do zewnętrznego czyszczenia zaleca się używać miękkiej szmatki i łagodnego środka czyszczącego. Przy zauważalnym spadku wydajności zaleca się sprawdzić, czy kamień powietrzny nie jest zatkany (mogą do tego doprowadzić głony lub inne zanieczyszczenia). W razie potrzeby należy go wymienić. Przy zapewnieniu odpowiedniej przepustowości kamienia powietrznego, pompka zwykle pracuje bezawaryjnie przez długi czas. Jednak w razie potrzeby, pompkę można naprawić poprzez wymianę osłabionej lub uszkodzonej membrany (3) lub też innych części zamiennych (2 do 4). Ze względu na prostą budowę pompki, wymiany tych części użytkownik może dokonać na własną rękę. Najpierw należy otworzyć obudowę (1) naciskając na zatrzask, a następnie wymienić uszkodzone elementy. Po dokonaniu wymiany należy złożyć pompkę w odwrotnej kolejności.

DEMONTAŻ I KASACJA. Zużytego sprzętu elektrycznego i elektronicznego nie należy wyrzucać do śmietnika. Selekcjonowanie i prawidłowa utylizacja tego typu odpadów przyczynia się do ochrony środowiska naturalnego. Użytkownik jest odpowiedzialny za dostarczenie zużytego sprzętu do wyspecjalizowanego punktu zbiórki, gdzie będzie on przyjęty bezpłatnie. Informację o takim punkcie można uzyskać u władz lokalnych lub w punkcie zakupu.

WARUNKI GWARANCJI. Producent udziela gwarancji na okres 24 miesięcy liczące od daty zakupu. Gwarancja obowiązuje na terenie Unii Europejskiej. Gwarancja obejmuje wyłącznie uszkodzenia powstałe z winy producenta, tj. wady materiałowe lub błędy montażowe, nie obejmuje natomiast uszkodzeń powstałych z winy użytkownika na skutek niewłaściwego obchodzenia się z urządzeniem lub też wykorzystania go do celów niezgodnych z jego przeznaczeniem. Uwaga: jakiekolwiek próby przeróbek lub demontażu sprzętu wykraczające poza zakres jego normalnego użytkowania i konserwacji powodują utratę gwarancji!

W przypadku stwierdzenia nieprawidłowości działania urządzenia należy przesłać je wraz z wypełnioną kartą gwarancyjną na adres sprzedawcy lub producenta. Warunkiem uznania gwarancji jest zgodność daty produkcji wytłoczonej na produkcie z datą wypisaną na karcie gwarancyjnej. Niniejsze warunki nie wyłączają, nie ograniczają ani nie zawieszają uprawnień kupującego wynikających z niezgodności towaru z umową. Gwarancja jest ograniczona wyłącznie do naprawy lub wymiany samego urządzenia. Nie obejmuje ona skutków utraty lub zniszczenia jakichkolwiek innych obiektów.

DE BEDIENUNGSANLEITUNG

Sehr verehrte Kunden, haben Sie vielen Dank für Einkauf unseres Produktes. Wir sind davon überzeugt, dass Sie die richtige Wahl getroffen haben, und werden mit unserem Produkt sowie mit dessen Nutzung und Bedienung zufrieden sein. Um etwäige Probleme hinsichtlich der Nutzung des Produkts zu vermeiden, erbitten wir Sie, sich vor der ersten Bedienung mit nachstehender Bedienungsanleitung vertraut zu machen.

BESTIMMUNG. Die MINIBOOST Aquariumluftpumpe ist eine Membranpumpe zum Belüften des Beckenwassers. Sie kann mit anderem Aquariumzubehör, beispielsweise Filtern betrieben werden. Bei dem unter 'Technische Daten' empfohlenen Fassungsvermögen des Aquariums handelt es sich um den höchstwert. Doch kann die MINIBOOST Luftpumpe aufgrund der möglichen Regelung des Luftstroms auch in kleineren Becken eingesetzt werden.

BEDINGUNGEN FÜR SICHERE NUTZUNG. Die von Ihnen erworbene Vorrichtung wurde hergestellt gemäß den auf dem Hoheitsgebiet der Europäischen Union geltenden aktuellen Sicherheitsnormen und Vorschriften. Um dauerhaft eine Freude und Sicherheit der Nutzung eines Aquariums zu gewährleisten, wir bitten Sie, sich vorerst mit den nachstehenden Anweisungen und Bedingungen der Sicheren Nutzung vertraut zu machen:

1. Die Vorrichtung wurde gedacht für Nutzung ausschließlich in geschlossenen Räumen und ausschließlich gemäß deren Bestimmung. Die Vorrichtung darf niemals im Wasser eingetaucht werden!
2. Die Vorrichtung darf ausschließlich vom elektrischen Netz mit der auf dem Gehäuse der Vorrichtung angegebenen Nennspannung mit Strom versorgt werden.
3. Das Stromkabel ist nicht auszibehar und kann nicht ausgetauscht werden. Sollte das Stromkabel mal kaputt gehen, dann ist die Vorrichtung ganz hinüber und muss ausgetauscht werden, weil sie nutzlos ist.
4. Warnung: Vor der Konserviierung des im Aquarium befindlichen Zubehörs bzw. im Garten angelegter Wasseraufbe bzw. Wasserbeckens, ist der Stecker von der Steckdose herauszuziehen bzw. die Vorrichtung vom Strom abzuschalten.
5. Diese Vorrichtung ist für die Bedienung von Kindern unter 8 Jahren nicht geeignet sowie durch Personen mit geschwächten manuellen, geistlichen Vermögen, sowie durch Personen mit mangelnder Erfahrung im Umgang mit dem Gerät, oder ohne Kenntnis dessen Funktion, es sei, die Konserviierung des Gerätes finden statt unter Aufsicht einer geschulten Person, oder sie selbst vorher hinsichtlich der sicheren Nutzung geschult und über die möglichen Gefahren durch Schulungspersonal unterrichtet wird. Den Kinder ist es untersagt mit dem Gerät zu spielen. Es darf weder das Reinigen noch Warten des Gerätes durch Kinder ohne Aufsicht bzw. Begleitung einer im Umgang mit diesem Gerät geschulten Person ausgeführt werden.

MONTAGE, NUTZUNG UND EINSTELLUNG DES GERÄTES. Die Luftpumpe wird an einem trockenen und staubfreien Platz auf eine waagerechte Fläche gestellt. Es ist wichtig, dass die Luftansaugöcke (die Pumpe) oberhalb des Wasserspiegels des Aquariums ruht, gesichert vom eventuellen Einfallen ins Wasser im Aquarium. Auf den Pumpenauslass wird ein Schlauch mit d = 5 mm geschoben, über den die Luft in das Aquarium geleitet wird. An dem zweiten in Wasser in Aquarium eingetauchten Ende des Röhrchens der Sauerstoffzufuhr ist ein Sauerstofstein (der Luftausströmer) mit zuvor überprüfter Luftdurchlässigkeit – das Sauerstoffzufuhrschlauch AQUAEL AIR LIGHTS bzw. ein Tieffilter zu montieren. Die Pumpe wird betätigt durch das Einstecken des Steckers in die Stromdose. Die Pumpe ist für den Dauerbetrieb vorgesehen. Die Leistung der Luftpumpe lässt sich mithilfe des Drehknopfs am Gehäuse der Membranpumpe regulieren. Wird dieser Knebelgriff rechtsherum, d.h. im Uhrzeigersinn gedreht, verringert sich der Luftstrom. In umgekehrter Richtung gedreht wird die Pumpenleistung erhöht. Achtung! Man darf nie den Auslauf der Pumpe verbinden, weil dies die Membrane sehr überlastet und zu deren beschleunigten Verschleiß führt.

WARTUNG DES GERÄTES. Die MINIBOOST Aquariumluftpumpe muss während ihres Einsatzes nicht gewartet werden. Eventuell bei deren Reinigung bzw. Reparatur, ist die Pumpe unbedingt vom Stromquelle abzuschalten, indem der Stecker aus der Steckdose ausgezogen wird. Bei der äußeren Reinigung des Gehäuses der Sauerstoffansaugöcke ist ein sanfter Tuch zu nehmen beflechtet mit einem sanften Reinigungsmittel. Bei sichtbarem Abfall der Ergiebigkeit der Pumpe, ist zu überprüfen, ob der Sauerstofstein (Luftausströmer) nicht verstopft ist (durch Algen oder sonstige Verunreinigungen). Im gegebenen Fall ist der Stein auszutauschen. Ist die geforderte Durchlässigkeit des Steins gewährleistet, arbeitet die Pumpe meistens dauerhaft störungsfrei. Im Ernstfall, ist die Pumpe durch Austausch der beschädigten Membrane zu reparieren (3) bzw. durch Austausch von übrigen Ersatzteilen (2 bis 4). Aufgrund des einfachen Aufbaus der Pumpe, können die Teile durch den Nutzer selbst ausgetauscht werden. Zunächst auf den Rastverschluss drücken und das Gehäuse öffnen (1) und anschließend die schadhaften Teile wechseln. Nach dem erfolgten Austausch der Teile ist die Pumpe in umgekehrten Reihenfolge wieder zusammen zu bauen.

ENTSORGUNG. Kein abgenutztes elektrisches und elektronisches Haushaltsgerät darf zum Hausmüll geworfen werden. Die Selektion und richtige Entsorgung solcher Abfälle trägt zum Schutz der natürlichen Umwelt bei. Der Benutzer ist verantwortlich für die Abgabe des abgenutzten Gerätes bei einer eingerichteten Sammelstelle oder einem Wertstoffsammelhof, wo es kostenlos entgegengenommen wird. Genauere Information über solcher Sammelstelle erhalten Sie bei Ihrer Gemeindeverwaltung oder Ihrem Händler.

GARANTIEBEDINGUNGEN. Der Hersteller leistet Ihnen ab Kaufsdatum eine Garantie fur 24 Monate. Die Garantie schliest blos Schaden ein, die von dem Schuld des Herstellers entstanden sind, das heist Material- und Montagefehler. Sie erstreckt sich jedoch nicht auf Schaden, die durch Schuld des Benutzers – wie unsachgemäse Behandlung oder Benutzung des Gerätes fur Zwecke, die nicht mit seiner Bestimmung übereinstimmen – entstanden sind. Achtung: Jeglicher Versuch eines Umbaus oder einer Auseinandersetzung des Gerätes führt zu Erlöschen, der den Bereich ihrer normalen Benutzung und Wartung übertritt, bringt den Verlust der Garantie zur Folge! Bei Feststellung von Storungen im Betrieb der Einrichtung, soll sie, samt mit dem vom Verkaufer ausgefullten Garantieschein an die Adresse des Verkaufers oder des Herstellers versandt werden. Eine Bedingung zur Anerkennung der Garantierechte ist die Übereinstimmung des auf dem Gerat gepragten Herstellungsdatums mit dem im Garantieschein eingeschriebenen Datum. Beim Fall, wenn die Ware den Vertrag nicht erfüllt, kann sie repariert, werden die daraus folgenden Rechte des Kaufers durch diese Garantiebedingungen weder ausgeschlossen, noch beschrankt oder ausgesetzt. Die Garantie beschrankt sich ausschliesch auf die Reparatur oder Austausch selbst der Einrichtung. Sie erstreckt sich aber nicht auf die Folgen des Verfalls oder der Vernichtung jeglicher anderer Objekte.

FR MODE D'EMPLOI

Cher Client, nous vous remercions pour l'achat de notre produit. Nous sommes confiants que vous soyez entièrement satisfaits de son fonctionnement. Pour éviter tout problème, veuillez lire attentivement les instructions suivantes avant toute utilisation.

APPLICATION. L'aérateur d'aquarium MINIBOOST est une pompe à membrane avec pour aérer l'eau dans l'aquarium. Il peut fonctionner avec d'autres dispositifs d'aquarium, par exemple, avec des filtres. La capacité du réservoir recommandée dans les spécifications est la valeur maximale. Toutefois, grâce à la possibilité d'un contrôle de débit, l'aérateur MINIBOOST peut également être utilisé dans des aquariums plus petits.

CONDITIONS D' UTILISATION EN TOUTE SÉCURITÉ. Votre nouvel appareil a été fabriqué conformément aux normes de sécurité en vigueur dans l'Union européenne. Pour son utilisation prolongée et en toute sécurité, veuillez lire les conditions de sécurité suivantes:

1. L'appareil est conçu pour une utilisation en intérieur uniquement et exclusivement aux fins prévues. Ne jamais plonger l'appareil dans l'eau!
2. L'appareil ne peut être alimenté que par le secteur avec une tension nominale indiquée sur l'appareil.
3. Le câble d'alimentation non-détachable ne peut pas être remplacé. Si le câble est endommagé, l'appareil devient inutile.
4. AVERTISSEMENT : Avant d'effectuer l'entretien du matériel dans l'aquarium ou dans la piscine de jardin, débrancher ou éteindre l'appareil.
5. Cet équipement peut être utilisé par des enfants âgés de huit ans et les personnes ayant des capacités physiques et mentales réduites, ainsi que personnes avec le manque d'expérience et de connaissances de l'équipement, s'ils seront fournis avec la surveillance ou l'instruction concernant l'utilisation de l'équipement de façon sécuritaire et les risques associés. Les enfants ne devraient pas jouer avec l'appareil. Le nettoyage et l'entretien de l'équipement ne doivent pas être effectués par des enfants sans surveillance.

INSTALLATION, UTILISATION ET REGLAGE. L'aérateur doit être placé sur une surface plane dans un endroit sec et sans poussière. Il est important que la pompe soit placée au-dessus du niveau de l'eau dans l'aquarium, et protégée contre une chute dans l'eau. Mettez le tuyau de d = 5 mm, qui fournit de l'air dans le réservoir, sur la sortie de l'air. À l'autre extrémité du tuyau immergée dans l'eau installez une pierre à air ou une cartouche éponvoe, une pointe d'aération AQUAEL AIR LIGHTS ou un filtre d'éponge. La pompe est mise en marche après avoir inséré la fiche dans la prise. La pompe est prévue pour un fonctionnement continu. L'efficacité de l'aérateur peut être réglée au moyen du bouton situé sur le corps de l'aérateur. En tournant le bouton vers la droite – dans le sens horaire – on diminue le débit de la pompe et on l'augmente en tournant le bouton dans le sens inverse. NOTE! Ne jamais obstruer la sortie de la pompe, car cela fortement surcharge la membrane, ce qui peut conduire à une usure accélérée.

ENTRETIEN. L'aérateur MINIBOOST ne nécessite aucun entretien pendant l'utilisation. Toutefois, si vous avez besoin de le nettoyer ou réparer, vous devez débrancher la pompe du secteur en retirant la fiche de la prise. Pour le nettoyage externe, il est recommandé d'utiliser un chiffon doux et un détergent doux. Dans le cas d'une baisse notable des performances, il est recommandé de vérifier si la pierre à air n'est pas bouché (provoqué par des algues ou d'autres contaminants). Si nécessaire, remplacez-le. Assurer une bande passante adéquate pierre à air, la pompe fonctionne généralement bien pour un long moment. Généralement la pompe fonctionne bien pour un long temps à condition d'assurer une capacité adéquate de la pierre à air. Cependant, s'il est nécessaire, la pompe peut être réparée en remplacant la membrane endommagée ou affaiblie (3) ou d'autres pièces de rechange (2 à 4). Grâce à la construction simple de la pompe, vous pouvez remplacer ces pièces vous-mêmes. Ouvrez d'abord le boîtier (1) en appuyant sur le loquet, puis remplacez les éléments endommagés. Après le remplacement, montez la pompe dans l'ordre inverse.

DEMONTAGE ET DEMOLITION. Les appareils électroménagers et électroniques usés ne doivent pas être jetés à la poubelle. Le triage et le recyclage des appareils de ce type contribuent à la préservation de l'environnement. L'utilisateur est responsable d'amener l'appareil usé au point de collecte spécialisé où l'appareil sera reçu gratuitement. La liste de ces points de collecte peut être obtenue auprès des autorités locales ou du vendeur du produit.

CONDITIONS DE GARANTIE. Le fabricant accorde une garantie pour une période de 24 mois a compter de la date de l'achat. La garantie couvre les deteriorations dues aux vices de materiaux et de fabrication, elle ne couvre pas le deteriorations dues au mauvais maniement de l'appareil par l'utilisateur ou a l'utilisation autre que celle prevue par le fabricant. Attention: toute tentative de remaniement ou de demontage de l'appareil au dela de l'utilisation et l'entretien normal provoquent la decheance de la garantie. Dans le cas de la constatation d'un mauvais fonctionnement de l'appareil, il faut l'envoyer accompagne de la carte de garantie dument remplie a l'adresse du fabricant ou du distributeur. La condition de la reconnaissance de la garantie est la concordance de la date de fabrication indiquee sur le produit avec la date indiquee sur la carte de garantie. Les conditions de garantie ci-dessus ne limitent pas ni suspendent les droits de l'acheteur decoulant du desaccord entre le produit et le contrat d'achat. La garantie se limite a la reparation ou au remplacement de l'appareil seulement et ne s'applique pas aux pertes ni aux dommages indirects causes aux objets animes ou inanimes.

RU ИНСТРУКЦИЯ ПО ЭКСПЛУАТАЦИИ

Благодарим Вас за приобретение нашего изделия. Мы уверены, что Вы будете удовлетворены его работой. Перед пользованием внимательно прочтите данную инструкцию с целью предотвращения проблем, могущих возникнуть при эксплуатации.

НАЗНАЧЕНИЕ. MINIBOOST - мембранный компрессор, предназначенный для перемешивания воды в аквариуме и насыщения её кислородом. Рекомендуемый объём аквариума, указанный в технических характеристиках, является максимальным значением. Однако, благодаря наличию регулятора производительность аэратор MINIBOOST может использоваться также в аквариумах меньшего объёма.

УСЛОВИЯ БЕЗОПАСНОЙ ЭКСПЛУАТАЦИИ. Приобретенное Вами устройство изготовлено в соответствии с нормами безопасности, действующими встранах Европейского Союза. Чтобы обеспечить долгосрочную и безопасную эксплуатацию изделия, обязательно ознакомьтесь со следующими условиями безопасности:

1. Устройство предназначено для использования только в закрытых помещениях исключительно по назначению. Запрещается погружать устройство в воду!
2. Устройство можно подключать исключительно к электросети с номинальным напряжением, указанным на устройстве.
3. Не допускается замена неразъемного кабеля питания. Если кабель поврежден, устройство не подлежит дальнейшей эксплуатации.
4. ВНИМАНИЕ: Перед выполнением работ по техническому обслуживанию устройства, находящегося в аквариуме или в садовом бассейне, отключите устройство от питания либо выключите его.
5. Обслуживание устройства детьми в возрасте отвосьми лет и лицами с ограниченными физическими или умственными возможностями, а также лицами, у которых нет опыта обслуживания данного устройства, допускается под соответствующим надзором либо после предварительного инструктажа по безопасной эксплуатации устройства, в ходе которого будут осознаны риски, связанные с использованием данного оборудования. Устройство – не детская игрушка! Чистка и техническое обслуживание устройства детьми без присмотра не допускается.

УСТАНОВКА, ЭКСПЛУАТАЦИЯ И РЕГУЛИРОВКА. Аэратор следует установить на горизонтальной поверхности в сухом, непыльном месте. Компрессор следует располагать выше уровня воды в аквариуме. При расположении компрессора ниже уровня воды (в тумбе или рядом с аквариумом) необходимо использовать обратный клапан. На воздуховыходное отверстие наденьте шланг диаметром d = 5 мм, через который воздух будет поступать в аквариум. На погруженном в воду другом конце этого шланга следует установить распылитель воздуха распылитель AQUAEL AIRLIGHTS LED (арт.110341) или донный фильтр. Для включения компрессора вставьте вилку в розетку. Производительность можно изменять при помощи регулятора (7), расположенного на корпусе устройства. При повороте регулятора вправо (по часовой стрелке) производительность насоса уменьшается, а при повороте в обратном направлении – увеличивается. ВНИМАНИЕ! Не допускайте перекрытия выходного отверстия насоса, так как это вызывает сильную перегрузку мембраны, что может привести к ее ускоренному износу.

ТЕХНИЧЕСКОЕ ОБСЛУЖИВАНИЕ. MINIBOOST не требует обслуживания в ходе эксплуатации. Если, тем не менее, возникнет необходимость чистки или ремонта, перед началом работ насос необходимо отключить от сети, вытянув вилку из розетки. Для наружной чистки устройства рекомендуется использовать мягкую ткань с моющими средствами. При заметной снижении производительности рекомендуется проверить, не засорен ли расширитель воздуха (засорение может быть вызвано водорослями и другими загрязнениями). Если необходимо, замените его. Надлежащая пропускная способность распылителя обеспечит безаварийную работу компрессора в течение длительного времени. Однако, при необходимости насос можно отремонтировать, заменив ослабленную или поврежденную мембрану (3) или другие элементы (2-4). Благодаря простой конструкции насоса замену этих частей Вы можете осуществить самостоятельно. Откройте корпус (1), нажав на защелку, а затем замените поврежденные элементы. После замены деталей сборка насоса производится в обратном порядке.

ДЕМОНТАЖ И ЛИКВИДАЦИЯ. Использованное электрическое и электронное бытовое оборудование нельзя выбрасывать в мусорные ящики. Селекция, сбор и надлежащая утилизация отходов такого типа обереГает ценные ресурсы окружающей среды. Пользователь несет ответственность за доставку использованного оборудования в специализированный пункт сбора, где его примут бесплатно. Информацию о таких пунктах можно получить в пункте продажи или сервисном пункте изготовителя.

ГАРАНТИЙНЫЕ УСЛОВИЯ. Изготовитель предоставляет гарантию на срок 24 месяцев, считая от даты продажи. Гарантия распространяется на повреждения, возникшие по вине производителя, т.е. дефекты материалов или ошибки при заводской сборке. Гарантия распространяется только на устройство и не предусматривает ответственности за правильное функционирование и стабилизирование аквариума и аквариумного разнообразия. Гарантия не распространяется на повреждения, возникшие из-за неправильной эксплуатации устройства или использования не по назначению. Внимание! Любые попытки внесения конструкционных изменений или разборка устройства, выходящие за пределы его нормальной эксплуатации или ухода, влекут за собой потерю гарантии!

В случае обнаружения неправильной работы устройства, необходимо выслать его вместе с заполненным продавцом гарантийным талоном по адресу изготовителя или дистрибьютора. Условием принятия гарантии является соответствие даты изготовления, указанной на продукте, дате, указанной на гарантийном талоне. Настоящие гарантийные условия не исключают, не ограничивают и не приостанавливают прав покупателя, вытекающих из несоответствия товара условиям договора. Если неисправность связана с заводским браком, сервисная служба принимает решение, каким способом могут быть устранены выявленные недостатки – с помощью ремонта или замены неисправного прибора. Срок действия гарантии, указанный в гарантийном талоне при этом не меняется. В случае замены неотправного прибора на новый, срок действия гарантии не продлевается, а в гарантийном талоне делается отметка о замене.

Гарантийный ремонт и сервисное обслуживание.
Сервис Россия:
e-m